Viabizzuno *progettiamo la luce*

istruzioni di montaggio
installing instructions
Gebrauchsanweisung
instructions de montage
instrucciones de montaje

coppibartali

sospensione - suspension

marionanni

IT **Viabizzuno si riserva il diritto di apportare ai propri modelli, senza nessun preavviso, qualsiasi modifica ritenga opportuna.**
per dimensioni e codici fanno fede i nostri strumenti di lavoro www.Viabizzuno.com, Viacommerce®, Viabizzunoapplight e Viabizzunoonline. le nostre idee e i nostri apparecchi sono depositati e coperti da brevetti internazionali.
uomo avvisato, mezzo salvato.

EN **Viabizzuno reserves the right to introduce any changes to its own models, without prior notice. for valid dimensions and codes please consult our working tools www.Viabizzuno.com, Viacommerce®, Viabizzunoapplight and Viabizzunoonline. our ideas and our lighting fittings are registered and covered by international patents.**
forewarned is forearmed.

DE **Viabizzuno bahält sich das Recht vor jederzeit und ohne Ankündigung die technischen Daten der im Katalog abgebildetem Produkte zu ändern.**
Unsere Arbeitsgeräte gelten für Abmessungen und Codes www.Viabizzuno.com, Viacommerce®, Viabizzunoapplight und Viabizzunoonline. unsere Ideen und unsere Beleuchtungskörper sind eingetragt und international patentiert. wer gewarnt ist, ist halb gerettet.

FR **Viabizzuno se réserve le droit d'apporter une quelconque modification aux produits sans préavis. nos outils de travail sont valables pour les dimensions et les codes www. Viabizzuno.com, Viacommerce®, Viabizzunoapplight et Viabizzunoonline. nos ideés et nos corps d'illumination sont déposés et couverts de brevets internationales.**
un homme averti en vaut deux.

ES **Viabizzuno se reserva el derecho de aportar a sus modelos, sin ningùn preavviso, cualquier modificación que considere oportuna. por dimensiones y codigos dan fe nuestros instrumentos de trabajo www.Viabizzuno.com, Viacommerce®, Viabizzunoapplight y Viabizzunoonline. nuestros diseños y nuestros aparatos están todos provistos y cubiertos por patentes internacionales.**
el que avisa no es traidor.

IT **garanzia:** la presente garanzia è valida 24 mesi se timbrata e datata dal rivenditore autorizzato Viabizzuno. il periodo di garanzia è di 2 anni a partire dalla data della timbratura e decade in caso di uso improprio, manomissione o cancellatura della data, perdita o illeggibilità del presente libretto di istruzioni.

EN **warranty:** the warranty covers 24 months if stamped and dated by the authorised Viabizzuno dealer.
the 24 months warranty shall no apply in case of wrong use, altered or deleted date, or if this instructions booklet gets lost or becomes unreadable.

DE **garantie:** Die Garantie gilt 24 Monate nur, wenn sie von dem zugelassenen Verkäufer Viabizzuno gestempelt wird. Die Garantie gilt 2 Jahr seit dem Stempeldatum und verfällt bei unberechtigten Gebrauch, Manipulation des Datums, Verlust oder Unlesbarkeit von den Gebrauchsanweisungen.

FR **garantie:** la durée de la garantie est de 24 mois si elle estmarquée par le distributer autorisé Viabizzuno. la garantie est valable 2 ans depuis le jour où elle a été marquée et échoit en cas d'usage impropre, alteration ou effacement de la date, e si le carnet d'instructions est perdu ou est indéchiffrable.

ES **garantía:** esta garantìa es valida por 24 meses sòlo si està datada y sellada por el revendedor autorizado Viabizzuno. el período de garantía es de 2 años a partir de la fecha del sello, y decae en caso de empleo impropio, alteración o borrado de la fecha, pérdida o ilegibilidad del presente manual de instrucciones.

IT **avvertenze:** all'atto dell'installazione, ed ogni volta che si interviene sulla lampada, assicurarsi che sia stata tolta la tensione di alimentazione. le operazioni di installazione e collegamento alla rete elettrica devono essere effettuate esclusivamente da personale qualificato.
è necessario attendere 5 minuti dallo spegnimento dell'apparecchio di illuminazione per procedere con la sostituzione di sorgenti luminose, ottiche e diffusori.

EN **warning:** when installing fixture and during upkeeping make sure that the mains voltage is off. the installation and connection operations to power mains should be done by skilled personnel only. before replacing the light sources, optics and diffusers, wait 5 minutes after switching off the light fitting.

DE **hinweise:** Während der Installation und bei allen nachfolgenden Arbeiten auf der Lampe sollte sichergestellt werden, daß die Versorgungsspannung vorher abgenommen wurde. Die Arbeiten zur Installation und zum Anschluss an das Stromnetz sind von Fachpersonal durchzuführen. Nach dem Abschalten des Beleuchtungskörpers muss 5 Minuten abgewartet werden, bevor Lichtquellen, Optiken und Lampenschirme ausgetauscht werden

FR **avvertissements:** lors de l'installation et à chaque fois que l'on fait un entretien sur la lampe, s'assurer que la tension d'alimentation ait été coupée. les opérations d'installation et de branchement au réseau électrique doivent être effectuées par un personnel qualifié. après avoir éteint le luminaire, il est nécessaire d'attendre 5 minutes avant de procéder au changement de sources lumineuses, optiques et diffuseurs.

ES **advertencia:** durante la instalación, y cada ve que se interviene sobre la lámpara, asegurarse que la alimentación haya sido desconectada. las operaciones de instalación y conexión a la red eléctrica tienen que ser efectuadas exclusivamente por personal cualificado. después de apagar el cuerpo iluminante, es necesario esperar 5 minutos para cambiar las fuentes luminosas, las ópticas y los difusores.

IT **attenzione:** la sicurezza dell'apparecchio è garantita solo rispettando queste istruzioni sia in fase di installazione che di impiego.

EN **warning:** fitting safety is only guaranteed if the following instructions are strictly observed both during installation and use.

DE **achtung:** Für die Sicherheit des Geräts kann nur dann die Garantie übernommen werden, wenn die in den vorliegenden Anweisungen enthaltenen Hinweise sowohl bei der Installation als auch beim Betrieb beachtet werden.

FR **attention:** la sécurité de l'appareil n'est assurée que lorsque les consignes portées sont respectées, tant lors de l'installation que durant l'utilisation de l'appareil.

ES **atención:** la seguridad del aparato está garantizada sólo si se respetan estas instrucciones durante la fase de instalación y de empleo.

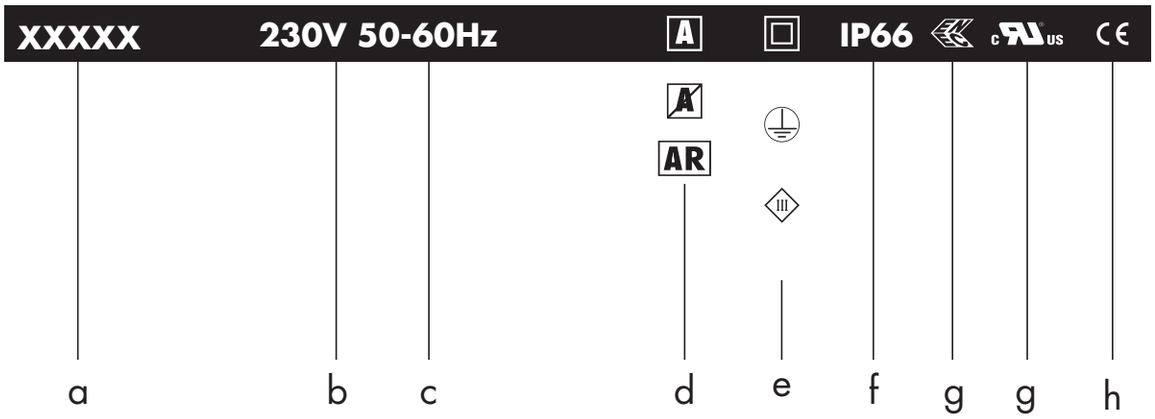

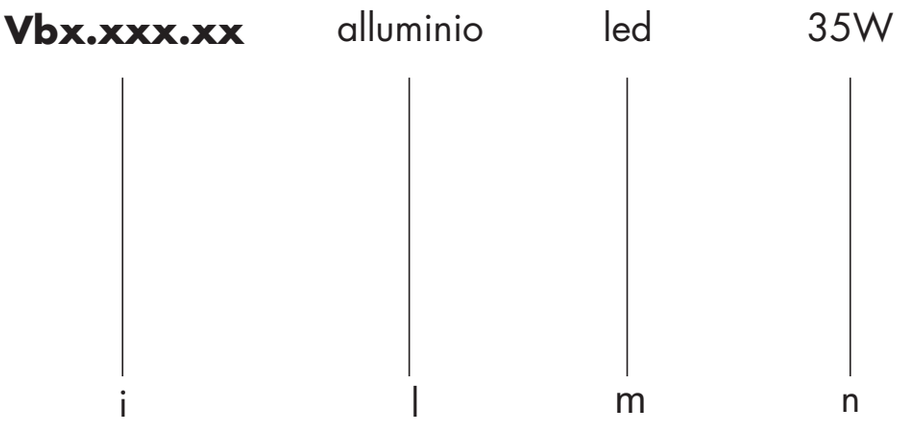

componenti. components. **IK10** CE

accessori. accessories. **IK10** CE

a	nome apparecchio di illuminazione. lighting system name
b	tensione di alimentazione. supply rating (Volt)
c	frequenza di alimentazione. supply frequency (Hertz)
d	**A** alimentatore incluso. power supply included. **A** alimentatore escluso. power supply exlcuded. **AR** alimentatore incluso remoto. remote power supply.
e	classe di isolamento. insulation class
f	grado di protezione. protection rating
g	marchio di certificazione. certification for safety and quality standards
h	conforme alle direttive europee produced in compliance with EC directives
i	codice. code.
l	finitura. colours and finish.
m	sorgente luminosa. light source.
n	potenza lampadina (Watt). lamp wattage (Watt).

componenti - identifica tutti gli elementi indispensabili per la corretta funzionalità e installazione del apparecchio di illuminazione
components - includes all items that are essential to the correct operation and installation of the light system

accessori - si riferisce alle ulteriori parti installabili sull'apparecchio di illuminazione
accessories - refers to items that can be added to the fitting

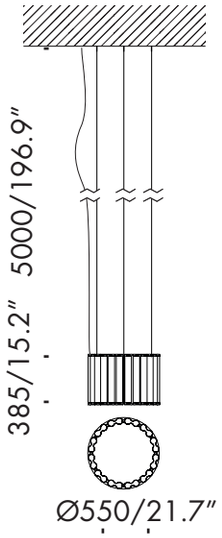

coppibartali c 24 sospensione **48Vdc** **IP20**

Vb8.636.31 ottone ap-s 2700K 24x3W 16kg
vetro pirex · glass 35.3lb

Ra	R9	ies tm-30		sdcm	mA	$V_{f\ (min)}$	lm	W	lm/W
98	95	Rf 95	Rg 100	step 2	175	17,1	6888	72	96
cd032-24	les6 ●	Ta25 °C		vita media · average life		50000 h		L80 B10	

Questo prodotto contiene una sorgente luminosa di classe di efficienza energetica: F

This product contains a light source of energy efficiency class: F

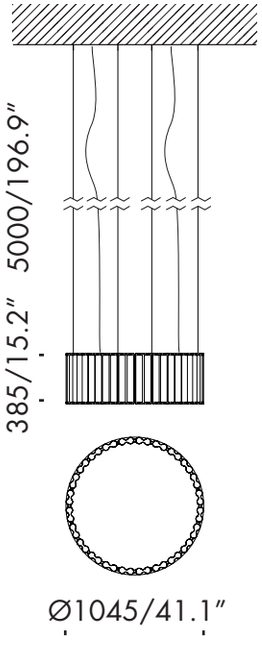

coppibartali c 48 sospensione **48Vdc** **IP20**

Vb8.636.32 ottone ap-s 2700K 48x3W 36kg
vetro pirex · glass 79.3lb

Ra	R9	ies tm-30		sdcm	mA	$V_{f\ (min)}$	lm	W	lm/W
98	95	Rf 95	Rg 100	step 2	175	17,1	13776	144	96
cd032-48	les6 ●	Ta25 °C		vita media · average life		50000 h		L80 B10	

Questo prodotto contiene una sorgente luminosa di classe di efficienza energetica: F

This product contains a light source of energy efficiency class: F

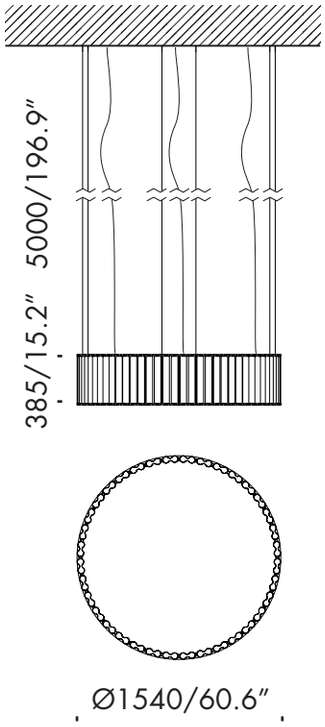

coppibartali c 72 sospensione **48Vdc** **IP20**

Vb8.636.33 ottone ap-s 2700K 72x3W 54kg
vetro pirex · glass 119lb

Ra	R9	ies tm-30		sdcm	mA	$V_{f\ (min)}$	lm	W	lm/W
98	95	Rf 95	Rg 100	step 2	175	17,1	20664	216	96
cd032-72	les6 ●	Ta25 °C	vita media · average life 50000 h L80 B10						

Questo prodotto contiene una sorgente luminosa di classe di efficienza energetica: F

This product contains a light source of energy efficiency class: F

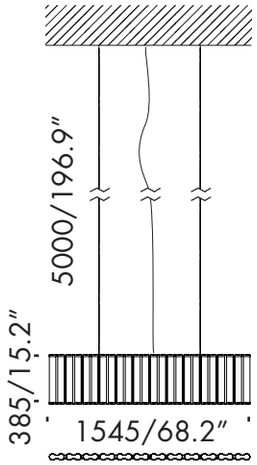

coppibartali a 24 sospensione **48Vdc** **IP20**

Vb8.636.21 ottone ap-s
vetro pirex · glass

2700K 24x3W 18kg 39.6lb

Ra	R9	ies tm-30		sdcm	mA	$V_{f\,(min)}$	lm	W	lm/W
98	95	Rf 95	Rg 100	step 2	175	17,1	6888	72	96
cd032-24	les6 ●	Ta25 °C		vita media · average life		50000 h	L80	B10	

Questo prodotto contiene una sorgente luminosa di classe di efficienza energetica: F

This product contains a light source of energy efficiency class: F

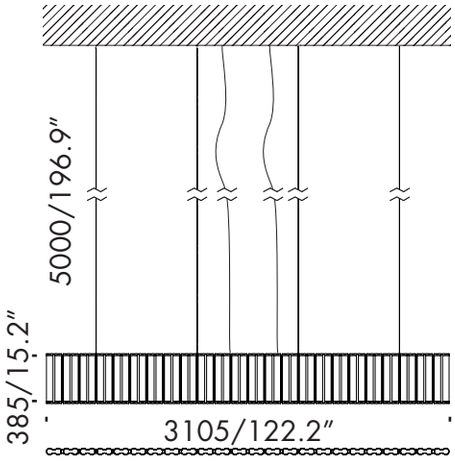

coppibartali a 48 sospensione **48Vdc** **IP20**

Vb8.636.22 ottone ap-s
vetro pirex · glass

2700K 48x3W 36kg 79.3lb

Ra	R9	ies tm-30		sdcm	mA	$V_{f\,(min)}$	lm	W	lm/W
98	95	Rf 95	Rg 100	step 2	175	17,1	13776	144	96
cd032-48	les6 ●	Ta25 °C		vita media · average life		50000 h	L80	B10	

Questo prodotto contiene una sorgente luminosa di classe di efficienza energetica: F

This product contains a light source of energy efficiency class: F

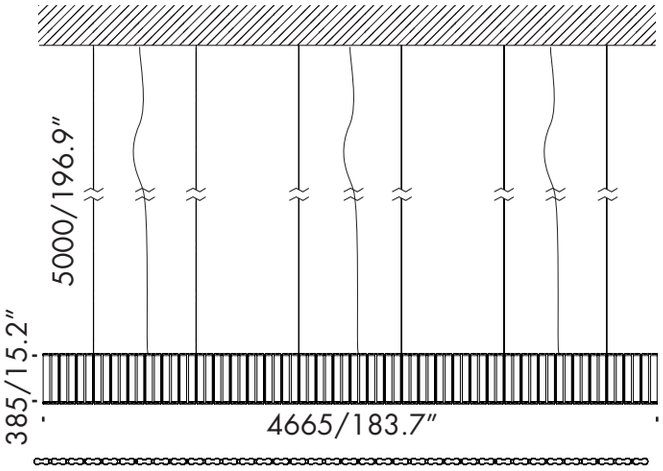

coppibartali a 72 sospensione **48Vdc** **IP20**

Vb8.636.23

ottone ap-s
vetro pirex · glass

2700K 72x3W 54kg 119lb

Ra	R9	ies tm-30		sdcm	mA	$V_{f\ (min)}$	lm	W	lm/W
98	95	Rf 95	Rg 100	step 2	175	17,1	20664	216	96
cd032-72	les6 ●	Ta25 °C		vita media · average life		50000 h		L80 B10	

Questo prodotto contiene una sorgente luminosa di classe di efficienza energetica: F

This product contains a light source of energy efficiency class: F

rosoni di alimentazione. ceiling roses	220/240V-50/60Hz			
Vb9.636.91	ottone ap-s	dali	100W	1

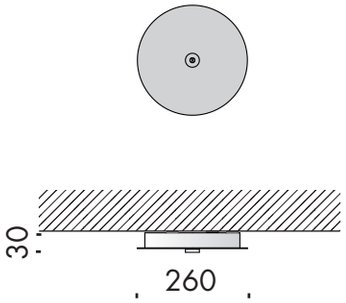

Vb9.636.92	ottone ap-s	dali	200W	1,5

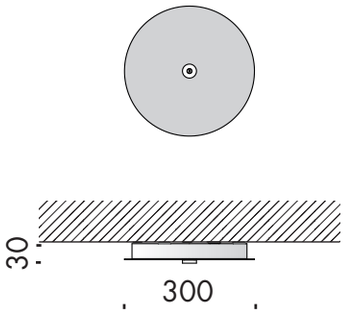

Vb9.636.93	ottone ap-s	dali	300W	2

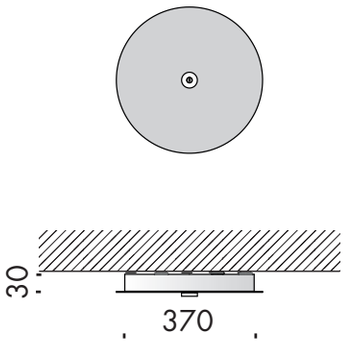

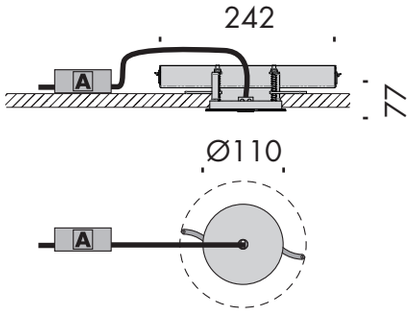

rosoni di alimentazione. ceiling roses. 240V-50/60Hz

Vb9.636.81	rosone incasso ottone ap-s ottone ap-s ceiling rose with dimmer dali/push button power supply	100W	2,3
Vb9.636.82	rosone incasso ottone ap-s ottone ap-s ceiling rose with dimmer dali/push button power supply	200W	2,3
Vb9.636.83	rosone incasso ottone ap-s ottone ap-s ceiling rose with dimmer dali/push button power supply	300W	2,3

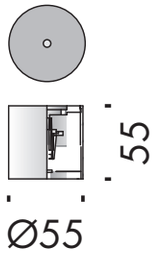

rosone di alimentazione. ceiling rose

Vb9.636.72	ottone ap-s	0,3

accessori. accessories.

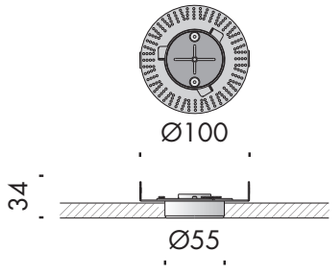

Vb9.580.73 cassaforma cartongesso scomparsa totale
plasterboard housing total recessed
Gipskarton-Unterputzkasten für Vorschaltgerät
coffrage placoplâtre à encastrement total
arqueta de cartón-yeso completamente al ras

solo per mercato USA
only for USA market

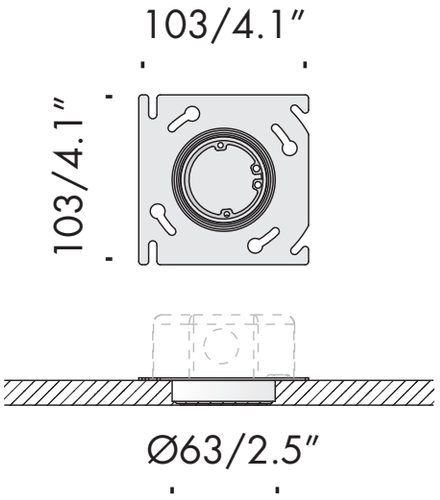

rosone a soffitto. ceiling rose

Vb9.000.06.u	scomparsa totale cartongesso fully concealed plasterboard	0,3kg 0.7lb

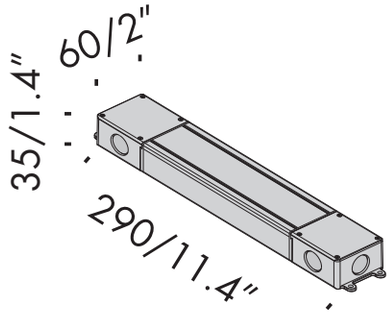

alimentatori. power supplies		**120-277V**	**damp**	
t4.634.u	48Vdc	dimm. 0-10V	96W	0,8kg 1.8lb

IT **attenzione:** non guardare mai direttamente la sorgente luminosa senza copertura diffondente.
la sorgente luminosa contenuta in questo apparecchio deve essere sostituita solo dal costruttore o dal suo servizio di assistenza o da personale altrettanto qualificato

EN **attention:** never look straight at the light source without the diffusing cover. the light source contained in this luminaire shall only be replaced by the manufacturer or his service agent or a similar qualified person.

DE **achtung:** Nie mit bloßem Auge direkt in die lichtquelle schauen ohne Diffuserabdeckung. Die in diesem Gerät enthaltene Lichtquelle darf ausschließlich vom Hersteller bzw. dessen Kundendienst oder durch gleichermaßen qualifiziertes Personal ausgetauscht werden.

FR **attention:** ne jamais regarder directement la source lumineuse sans coverture répadante. la source lumineuse présente dans cet appareil doit être changée uniquement par le fabricant ou par son service d'assistance ou par un personnel qualifié à cet effet.

ES **atención:** nunca mirar directamente la fuente luminiosa sin cubierta de diffusión. la sustitución de la fuente luminosa contenida en este aparato debe ser realizada únicamente por el fabricante, por su servicio de asistencia o por personal equiparable.

1.

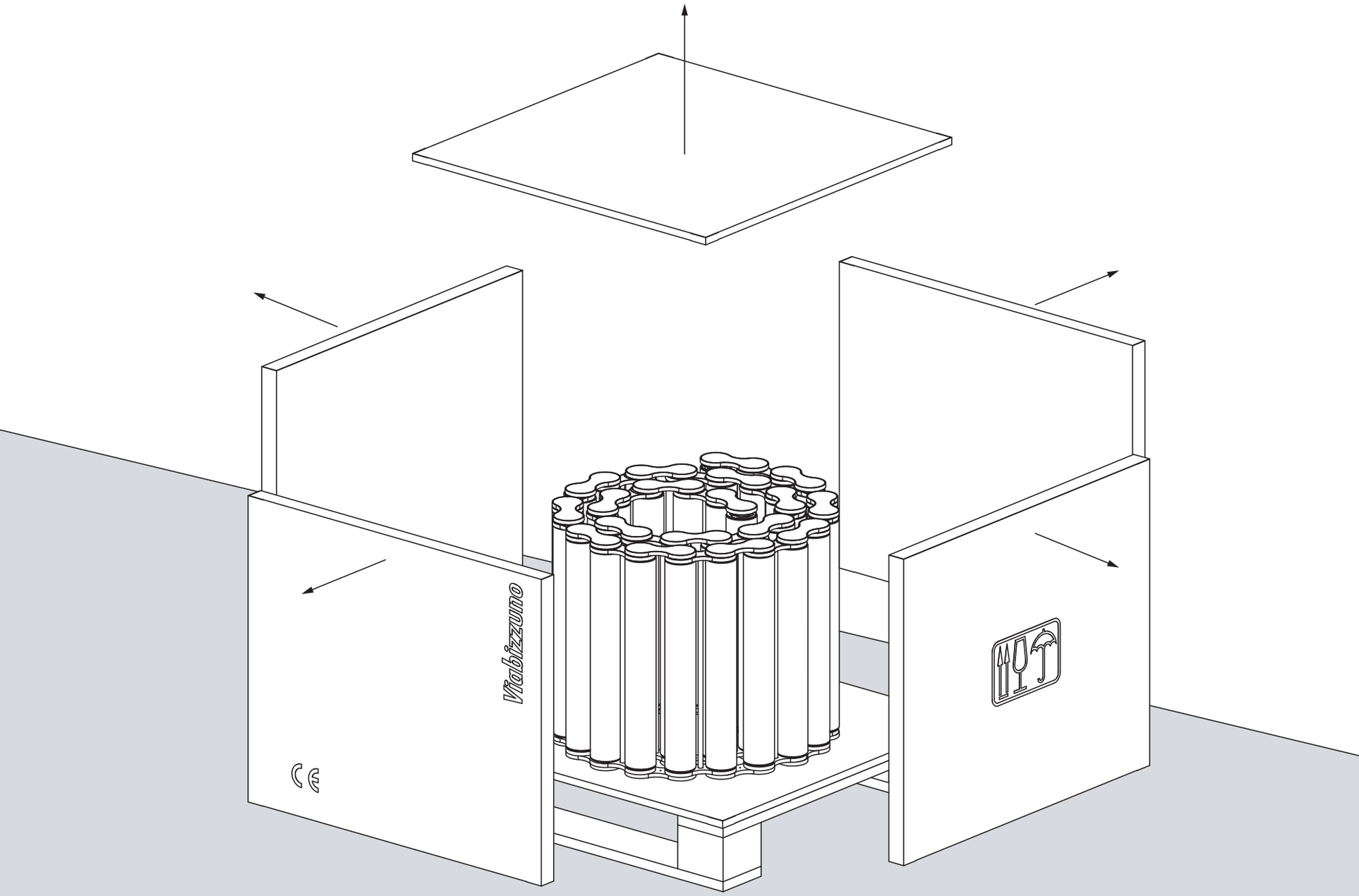

IT togliere pareti cassa di legno

EN remove wooden crate walls

2.

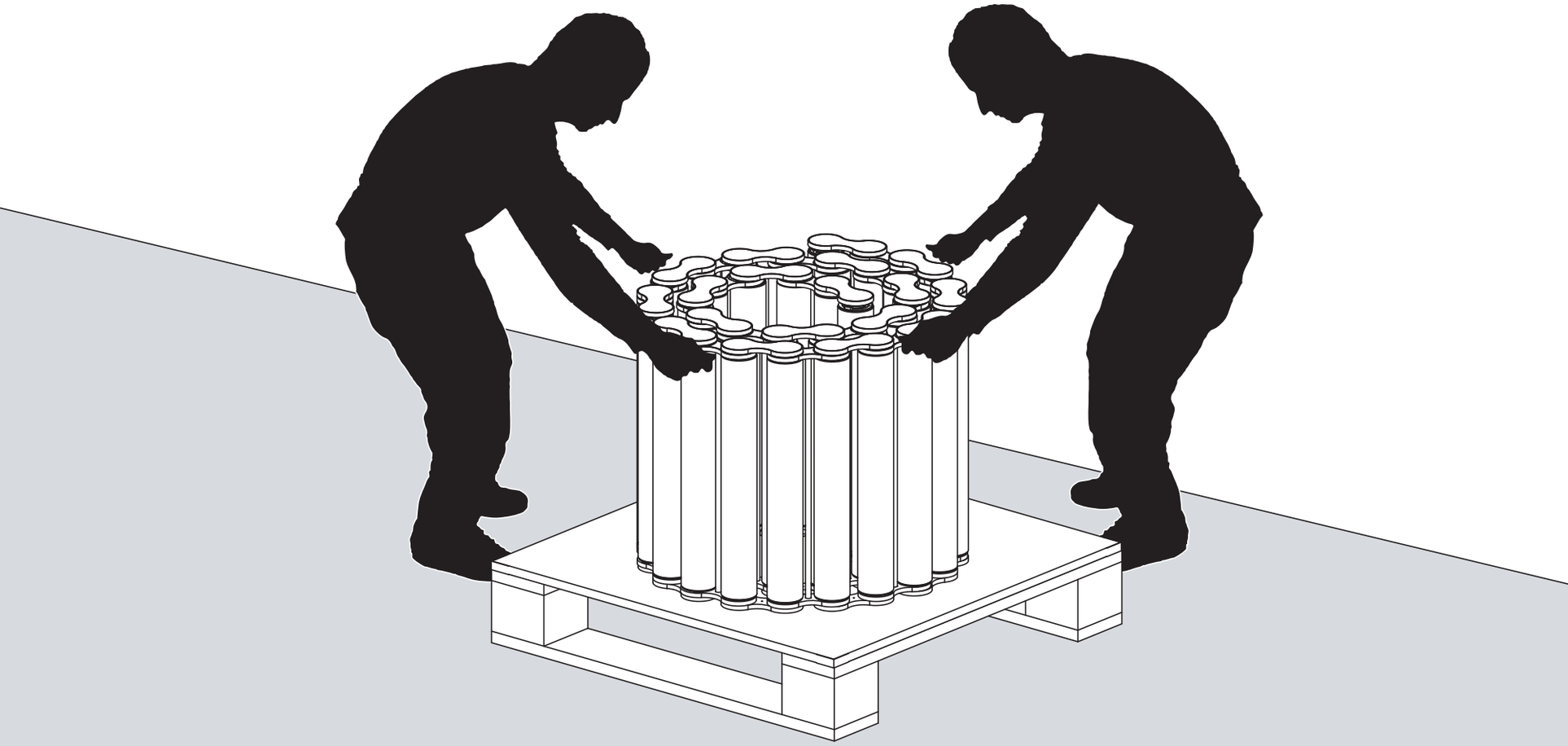

3.

ok

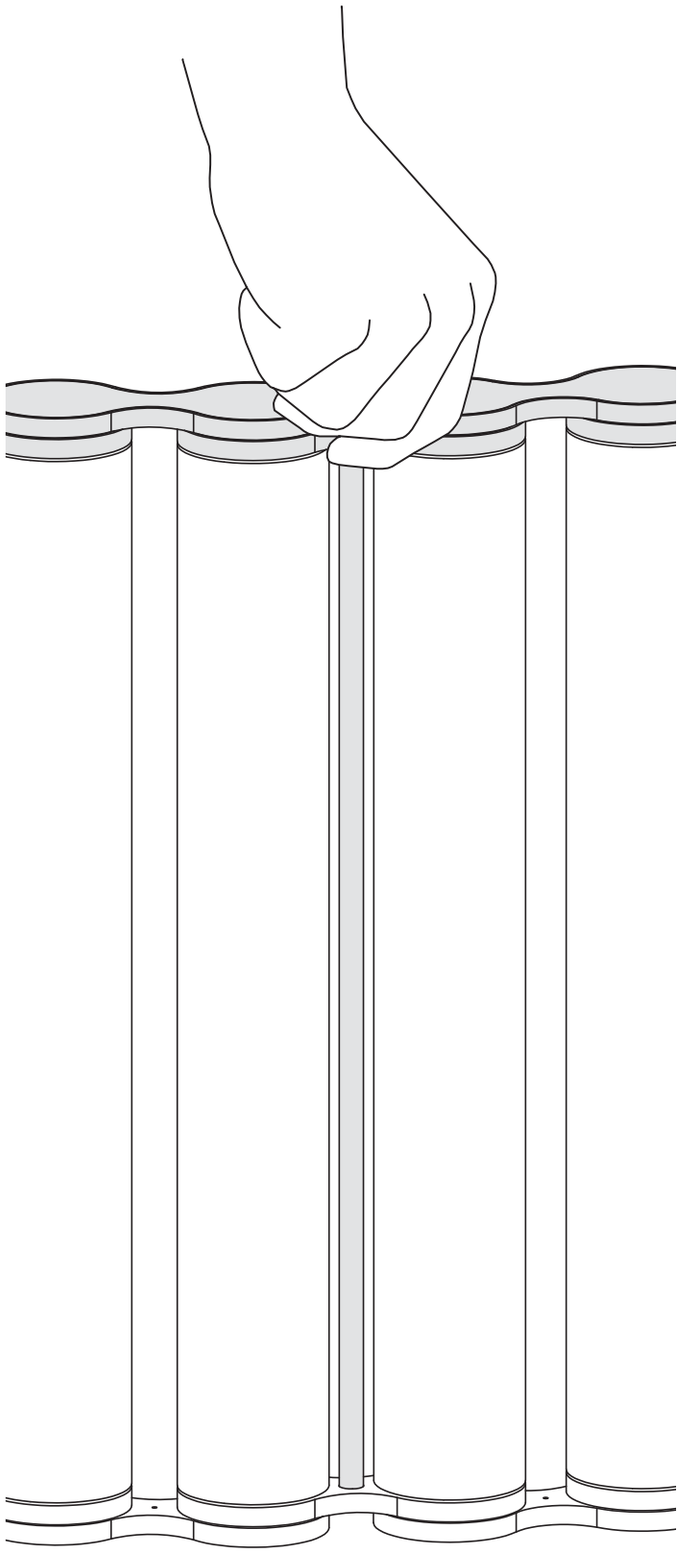

no

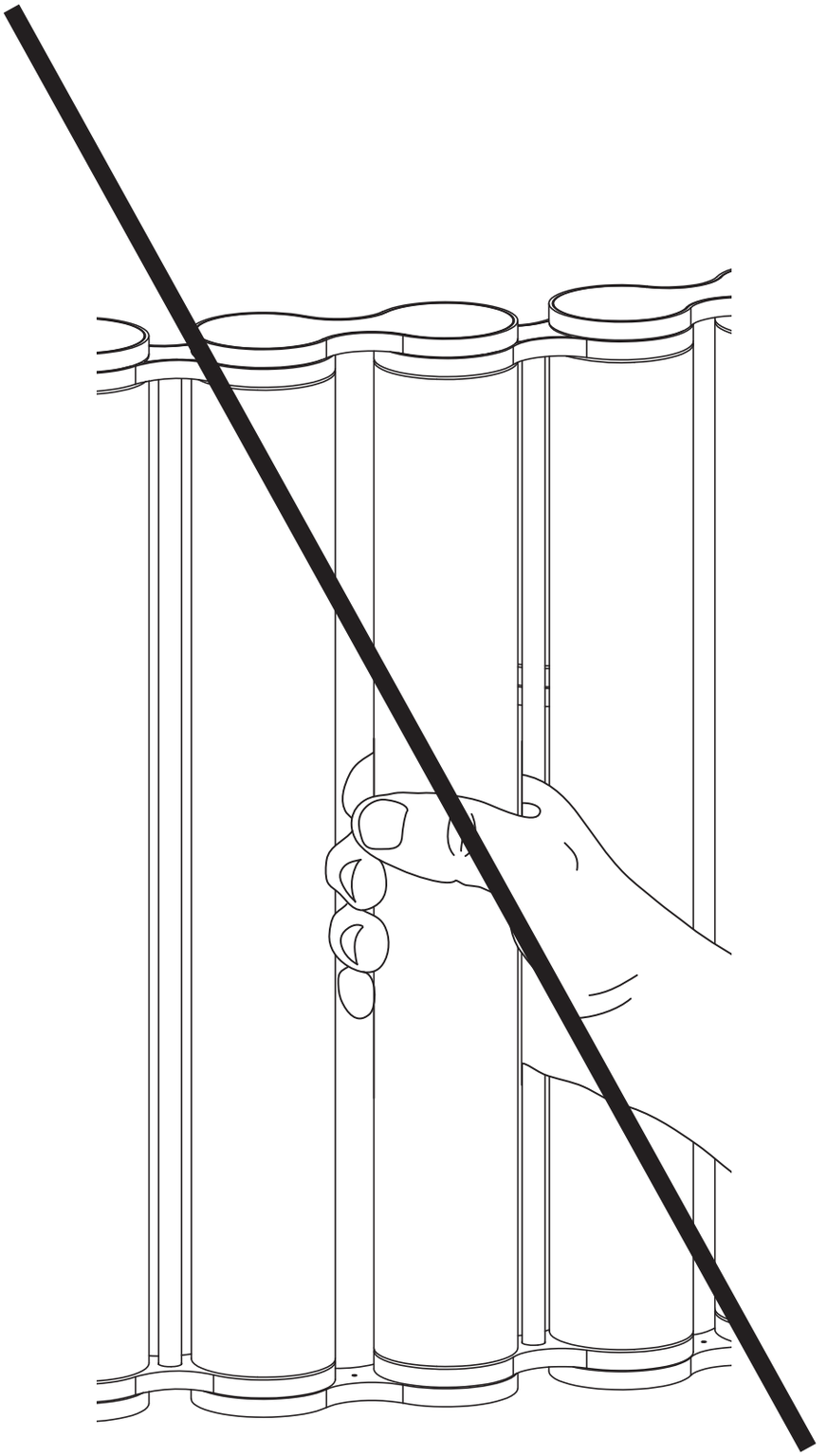

no **4.**

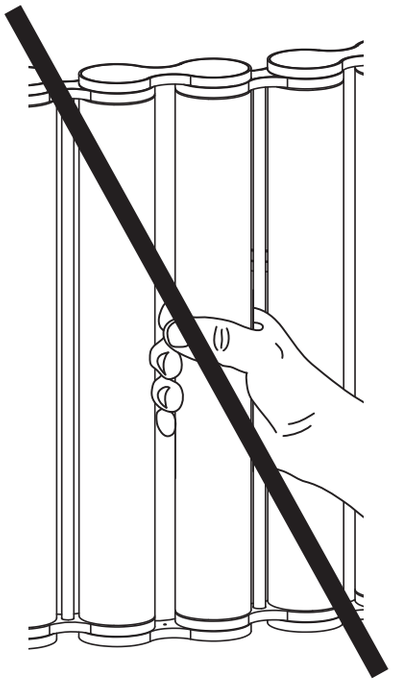

tappetino morbido
soft floor mat

5.

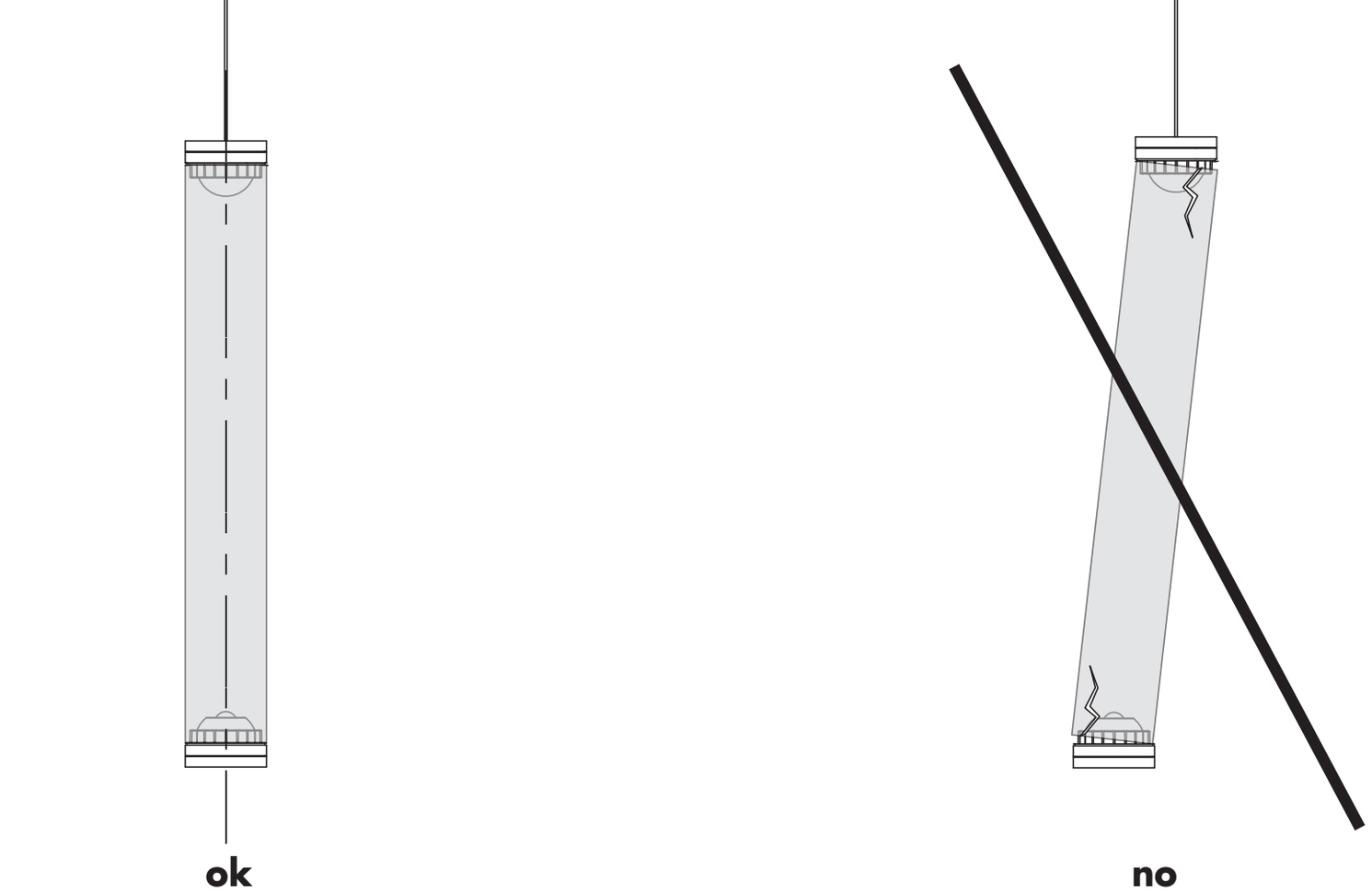

IT **attenzione:** movimentare i singoli moduli della lampada dagli estremi, contemporaneamente per evitare la rottura dei vetri
non sollecitare la parte di vetro in alcun modo

EN **warning:** move the single lamp modules from the ends, at the same time to avoid glass breakage
do not stress the glass part in any way

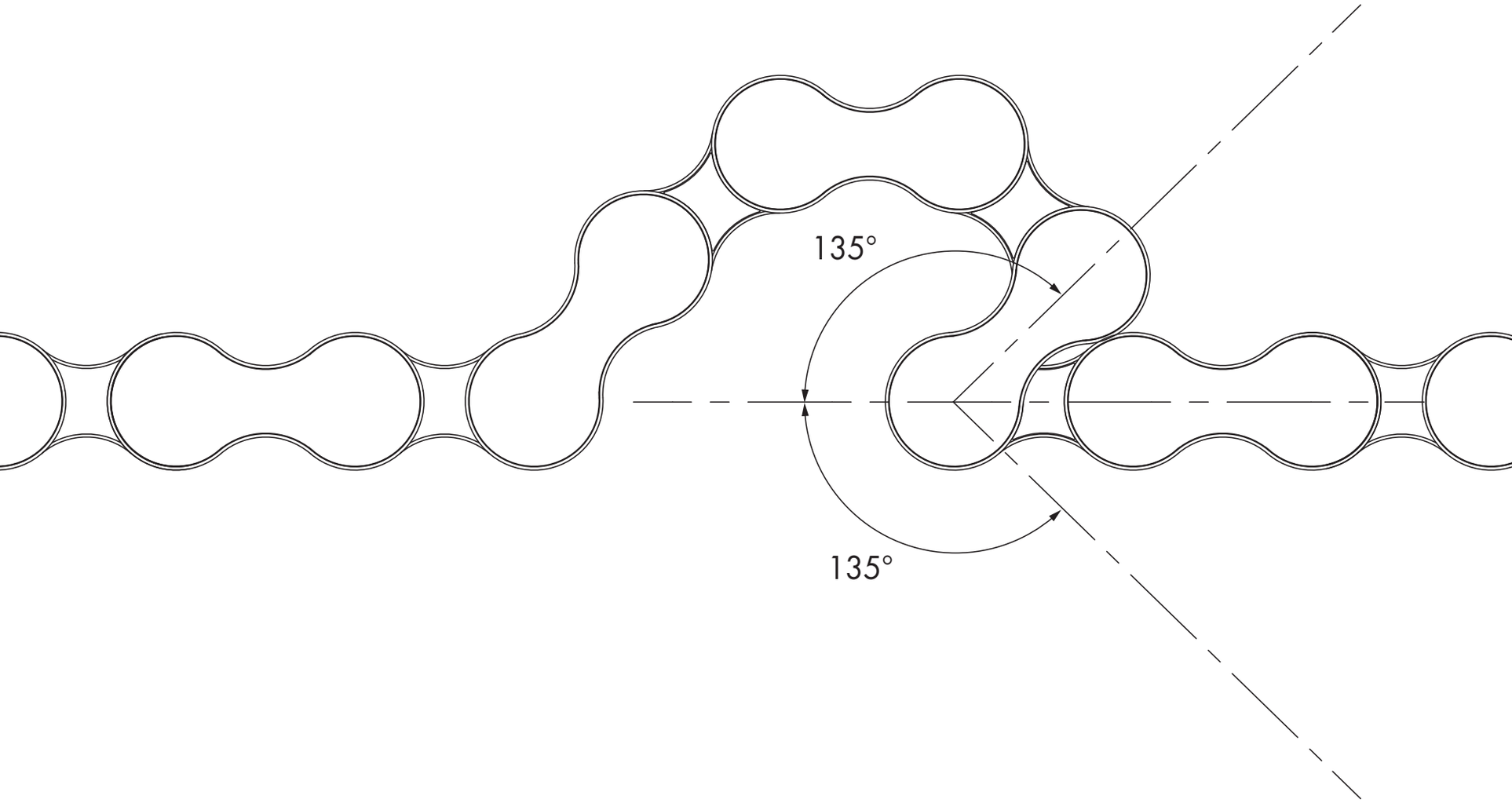
135°
135°

1.a installazione con dima
installation with template

Vb8.636.31
Vb8.636.32
Vb8.636.33

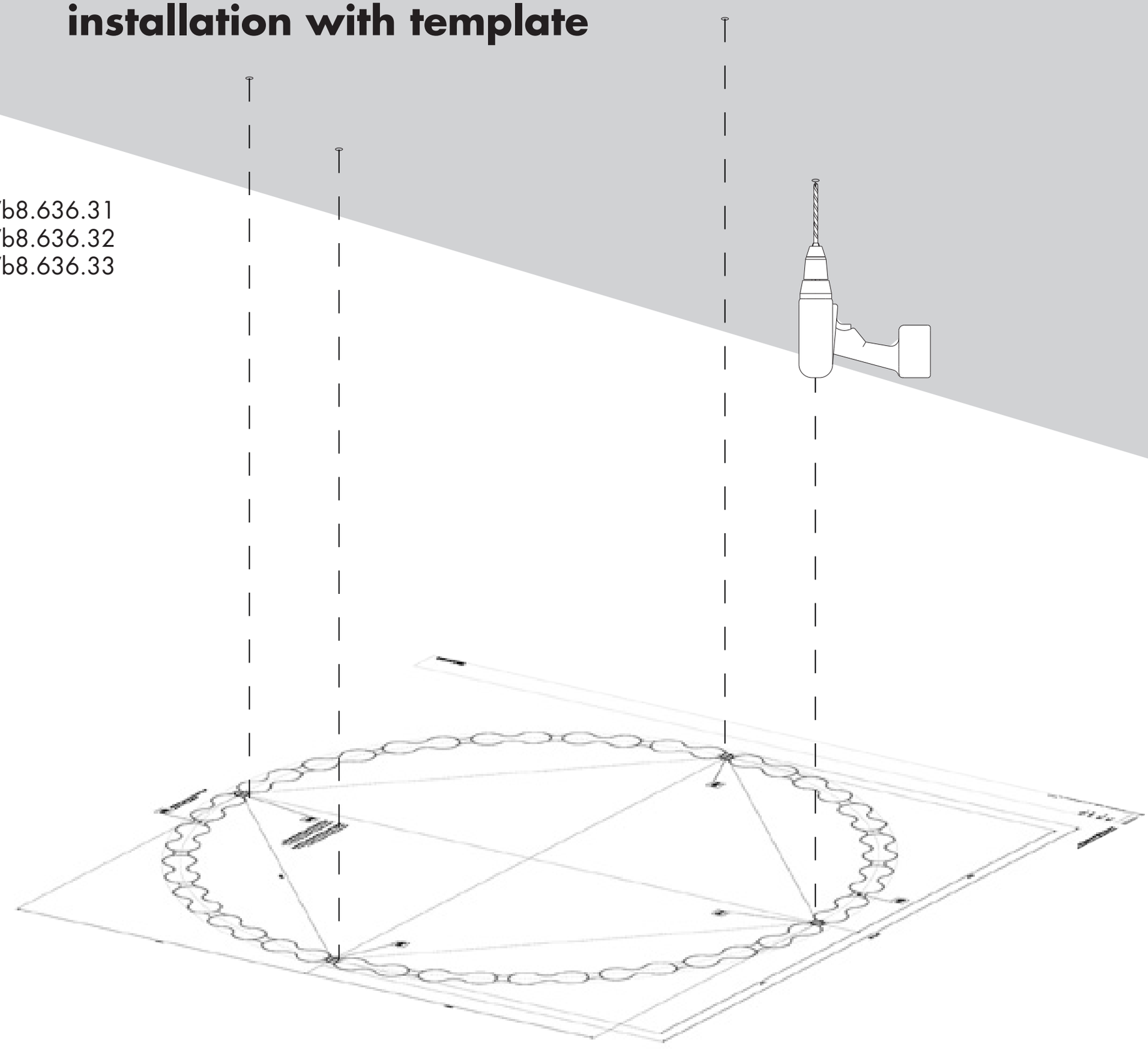

1.b installazione libera
free installation

Vb8.636.21
Vb8.636.22
Vb8.636.23

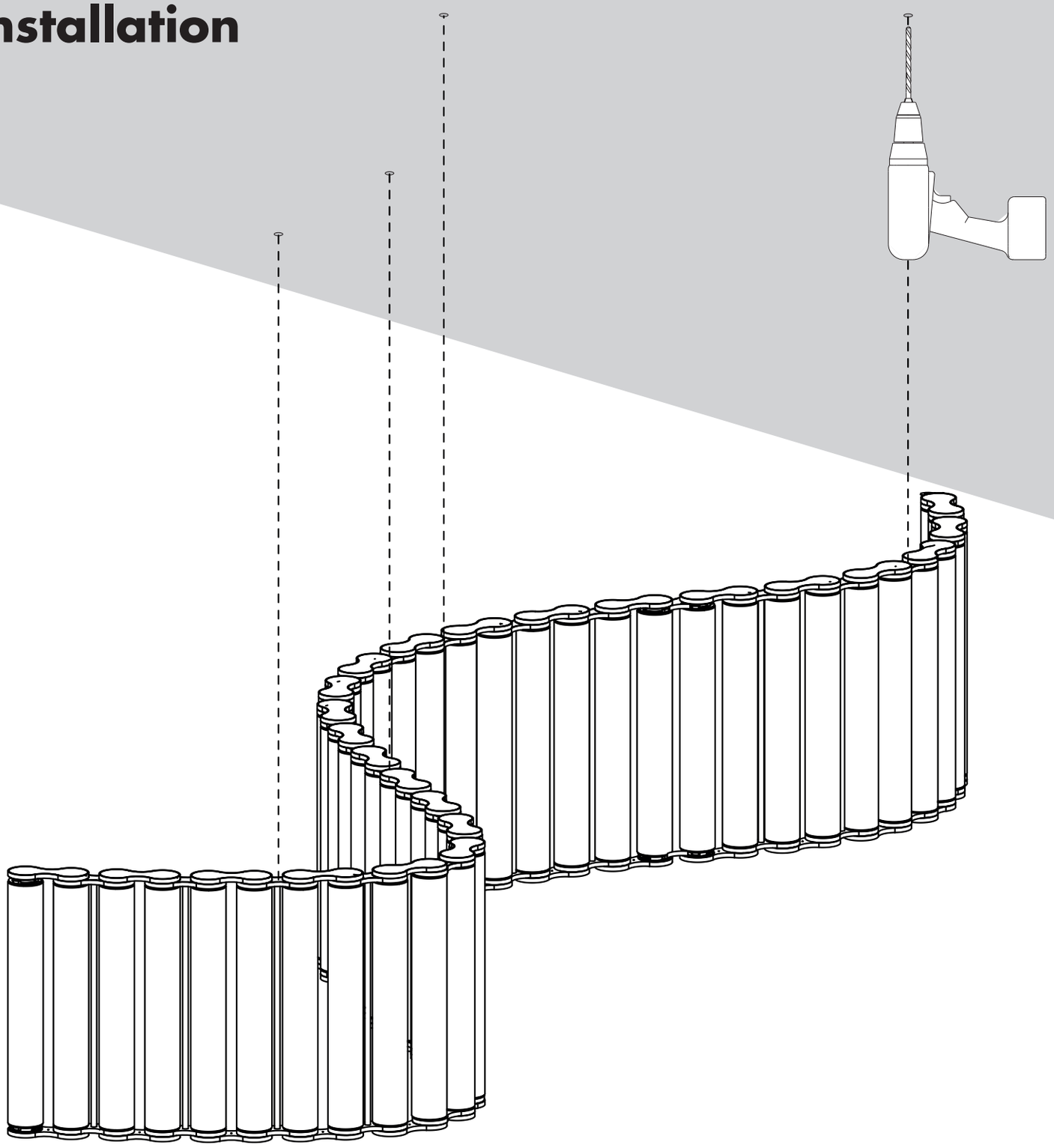

2. *fissare bloccacavo a soffitto*
fix cable retainer to the ceiling

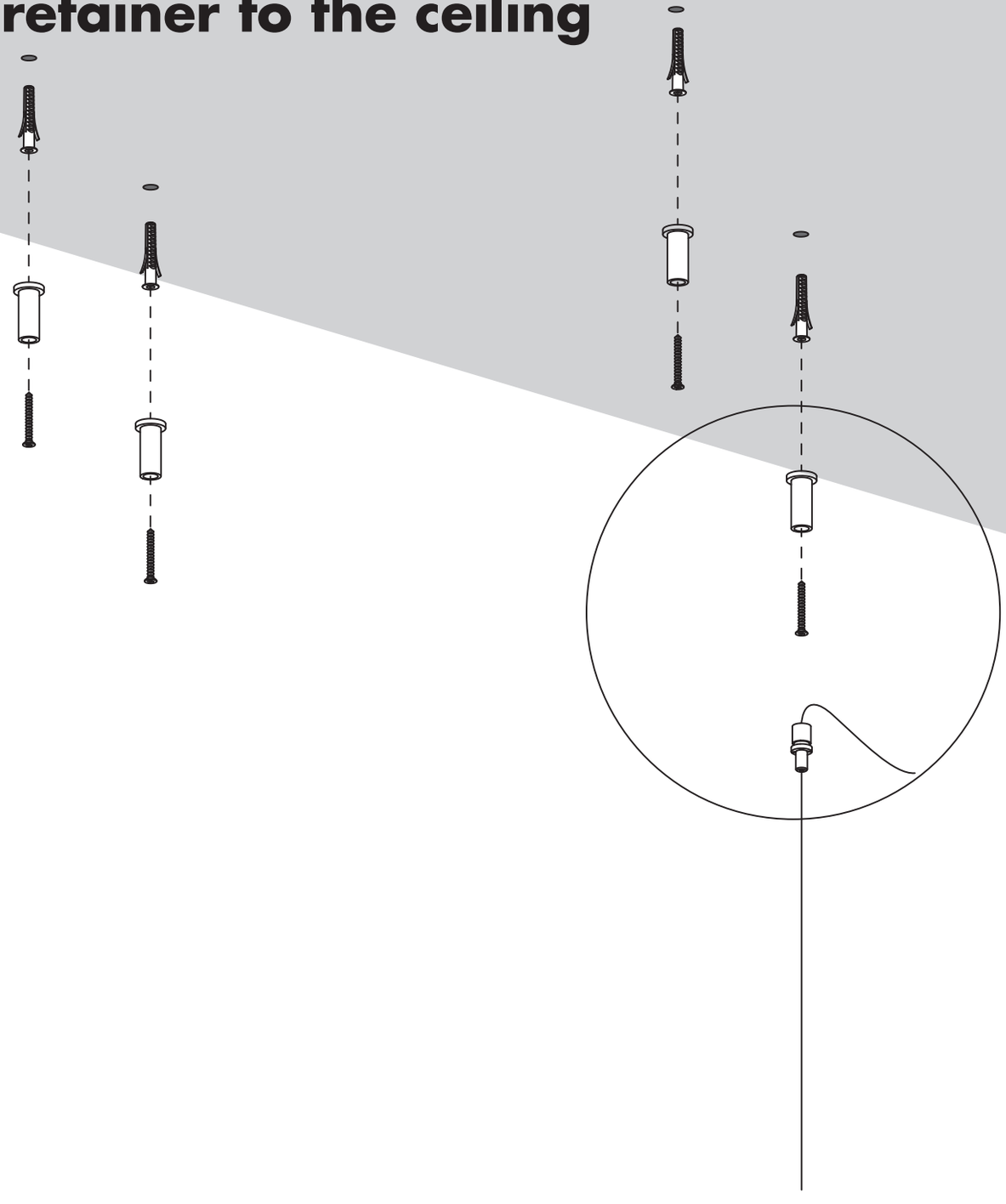

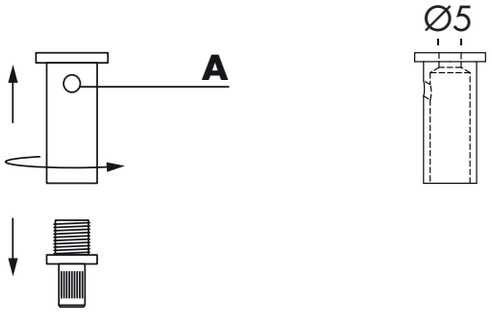

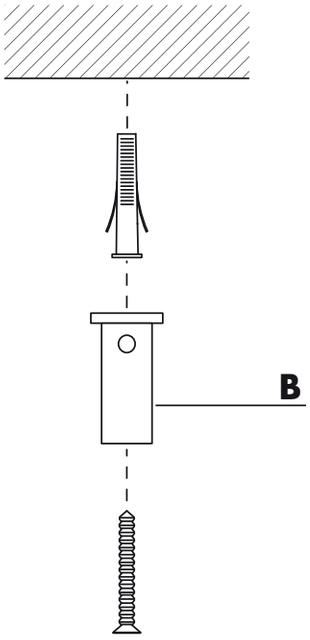

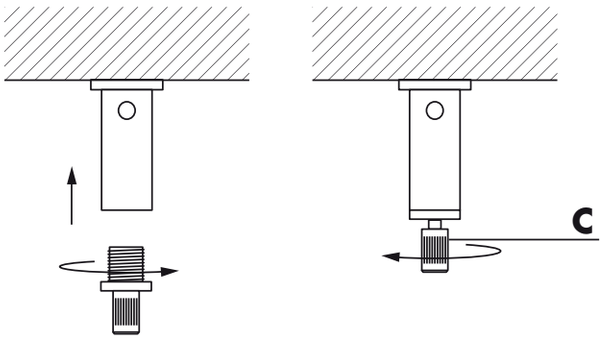

IT i kit di sospensione a plafone hanno un foro Ø5mm, prevedere un tassello adeguato rispetto alla superficie di installazione e fissare nel modo seguente:
a) separare le due parti del kit, svitando quella con il foro laterale (**A**) da quella sottostante;
b) fissare a soffitto i cilindretti (**B**) con viti e tasselli adeguati.
c) assemblare nuovamente le due parti lasciando allentato il cilindretto (**C**).

EN the ceiling suspension kit (included) has a Ø5 hole, in case of use provide an appropriate dowel with respect to the installation surface and fix in the following way:
1) separate the two sections of the cable retainer by unscrewing that with the side hole (**A**) from the one underneath;
2) fasten the 2 fi xing cylinders (**B**) to the ceiling with suitable screws and anchors,
3) put the two sections back together again,by leaving the cylinder (**C**) loose.

3.

IT **cavo di sospensione**
EN **suspension cable**
DE **Aufhängekabel**
FR **câble de suspension**
ES **cable de suspensión**

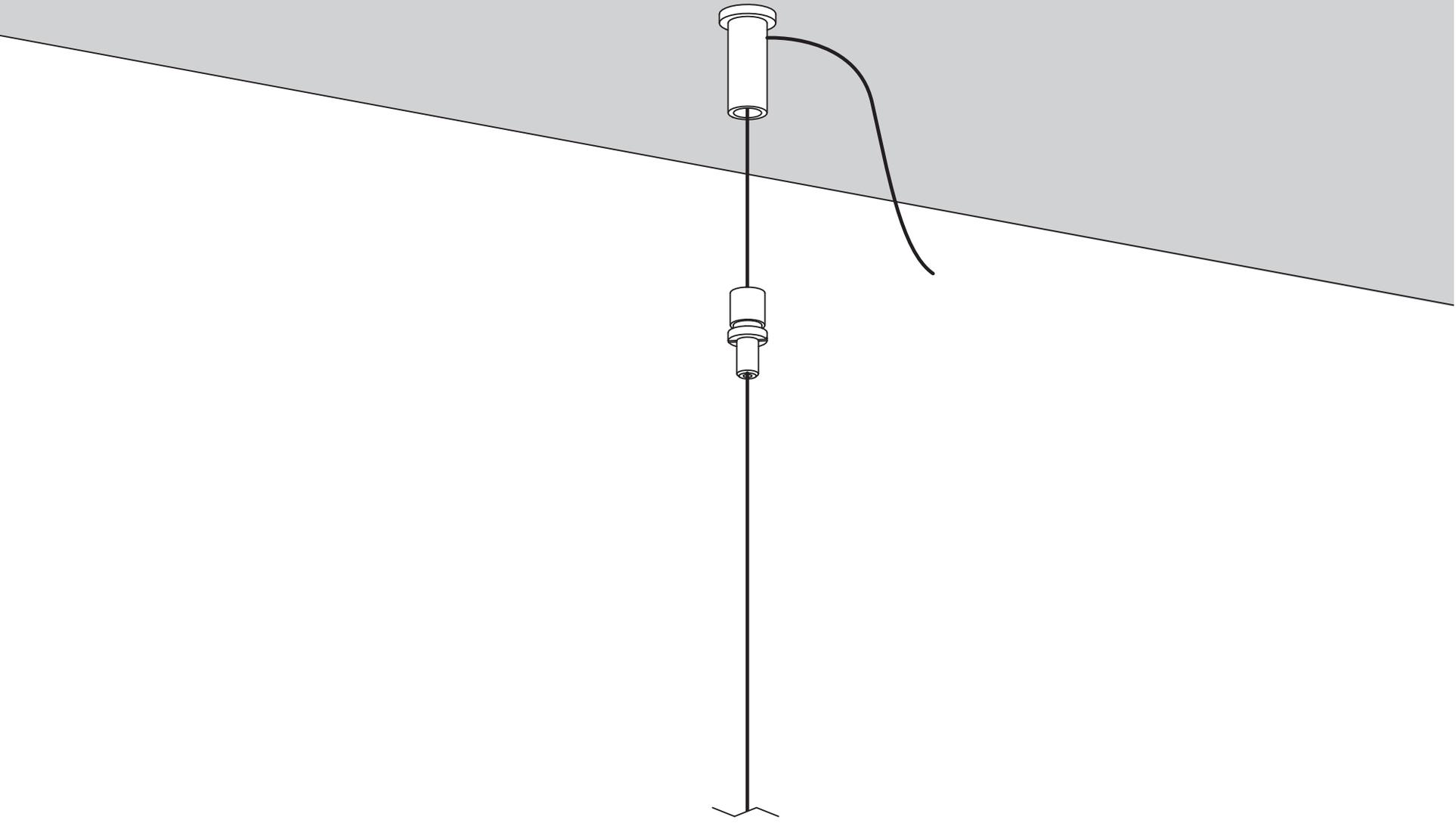

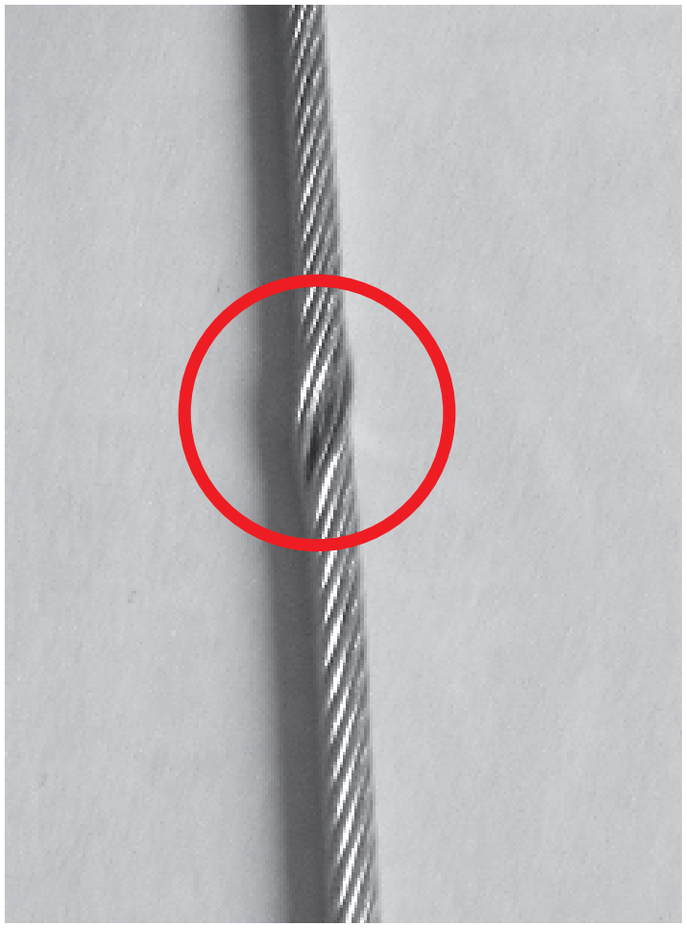

IT **attenzione:** il bloccaggio del cavo di sospensione attraverso il bloccacavo (**B**), potrebbe deformare il cavo stesso (vedi foto), quindi se in un secondo momento si decide di abbassare la lampada, la deformazione del cavo risulterà visibile.
questo non accadrà nel caso si decida di alzare la lampada, perché la porzione di cavo deformata sarà in eccesso e verrà tranciata.

EN **please note:** securing the suspension cable with the cable-grip (**B**) may deform the cable (see photo), so if it is decided to lower the lamp at a later date, the deformation will be visible.
this will not happen if it is decided to raise the lamp, because the deformed section of cable will be surplus and will be cut off.

4.a

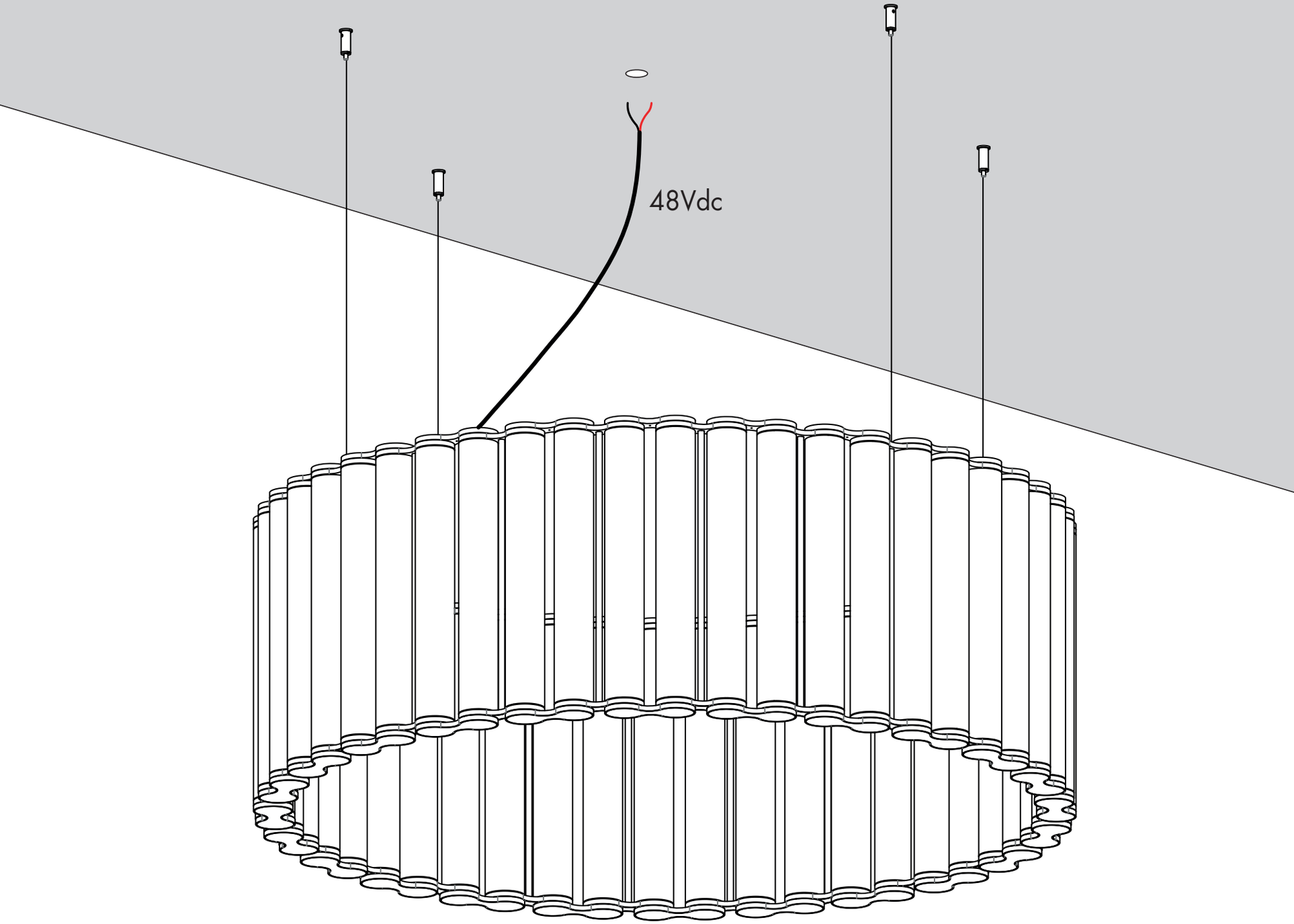

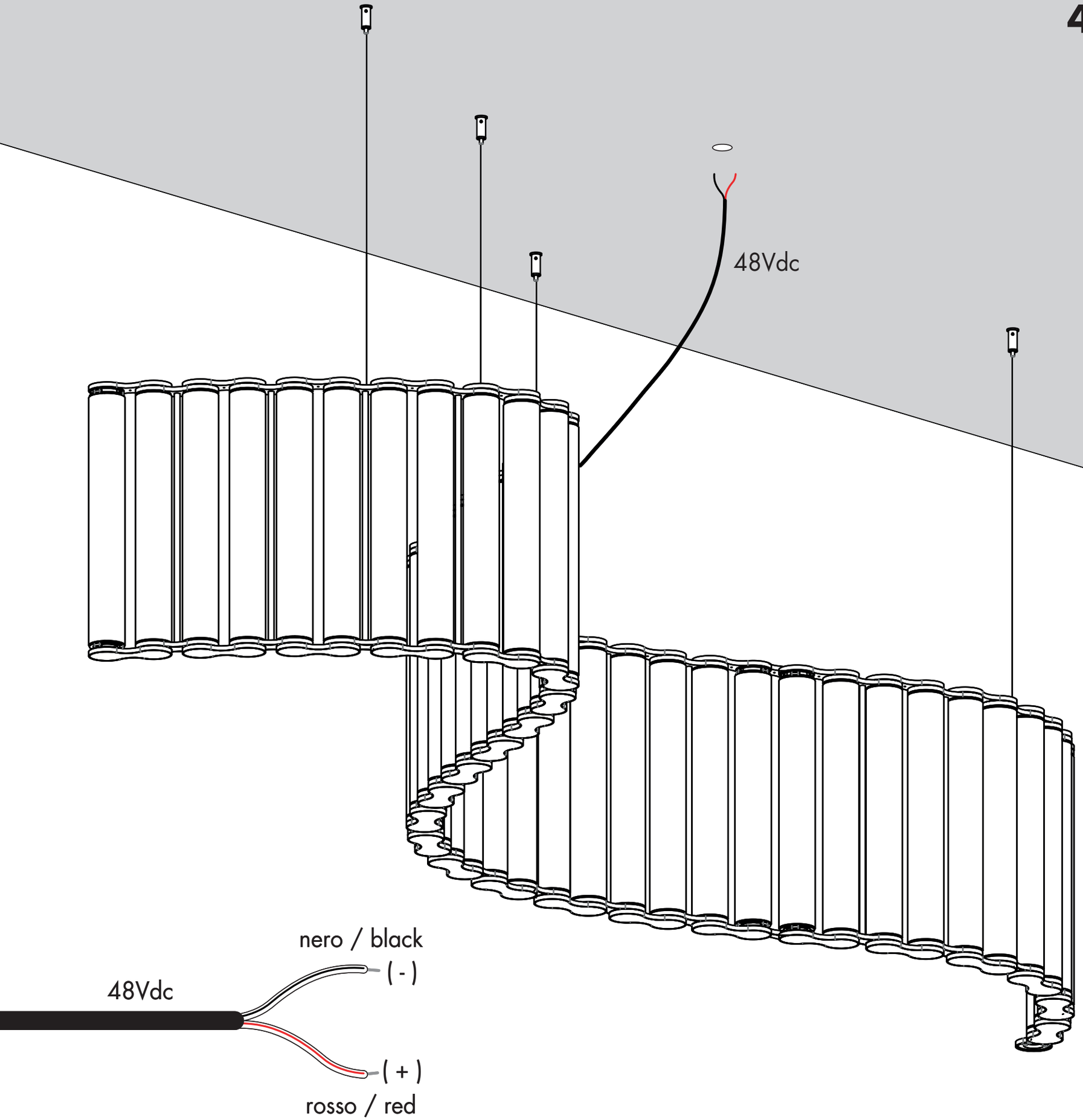
48Vdc
nero / black
(-)
48Vdc
(+)
rosso / red

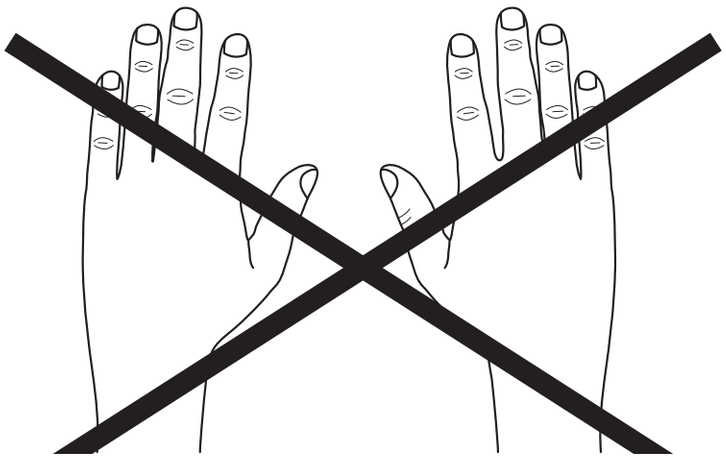

OK

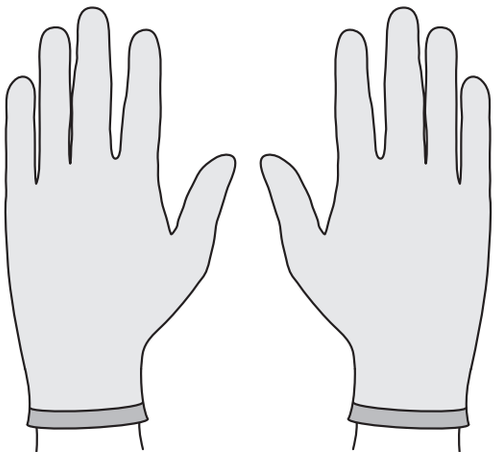

IT ATTENZIONE:
installare la lampada utilizzando i guanti forniti. non toccare le parti in ottone a mani nude, causerebbe una rapida ossidazione irregolare. la lampada si deve ossidare in maniera naturale a contatto con l'aria. per la pulizia non utilizzare solventi o prodotti abrasivi. utilizzare solo prodotti specifici per la pulizia dell'ottone.

EN ATTENTION:
install the lamp using the gloves provided. do not touch the brass parts with bare hands, that would cause a rapid and irregular oxidation. the lamp must oxidize naturally in contact with the air. do not use solvents or abrasives products for cleaning. Use only specific products specifically for brass cleaning.

DE ACHTUNG:
Bei Installation der Lampe die mitgelieferten Handschuhe tragen. Die Messingteile nicht mit bloßen Händen anfassen, da dies rasch zu unregelmäßiger Oxydation führen wurde. Die Lampe soll auf natürliche Weise im Kontakt mit der Luft oxydieren.
Zur Reinigung keine Lösungsmittel oder scheuernde Produkte verwenden. Ausschließlich spezifische Produkte für die Reinigung von Messing verwenden.

FR ATTENTION:
installer le luminaire en utilisant les gants fournis à cet effet. ne pas toucher les parties en laiton à mains nues pour ne pas provoquer une oxydation irrégulière rapide. le luminaire doit s'oxyder de manière naturelle au contact de l'air.
pour le nettoyage, ne pas utiliser de solvants ni de produits abrasifs. utiliser uniquement des produits spécialement conçus pour le nettoyage du laiton.

ES ATENCIÓN:
instalar la lámpara utilizando los guantes incluidos. no tocar con las manos desnudas las partes en latón, se causaría una rápida oxidación irregular. la lámpara se debe oxidar en modo natural en contacto con el aire. para la limpieza, no utilizar disolventes o productos abrasivos. utilizar sólo productos específicos para la limpieza del latón.

IT **pulizia della lampada:** per non rovinare il metallo utilizzare un panno morbido leggermente inumidito; non usare materiali abrasivi o solventi.

EN **cleaning the lamp:** to avoid damaging the metal, use a soft and slightly dampened cloth; do not use abrasive materials or solvents.

DE **Reinigung der Lampe:** Um die Metallteile nicht zu beschädigen, einen weichen, leicht angefeuchteten Lappen benutzen; keine scheuernden Materialien oder Lösungsmittel verwenden.

FR **nettoyage de la lampe:** pour ne pas abîmer le métal, utiliser un chiffon doux légèrement humide ; ne pas utiliser de produits abrasifs ou solvants.

ES **limpieza de la lámpara:** para no dañar el metal, utilizar un paño suave ligeramente húmedo; no utilizar materiales abrasivos o disolventes.

IT **pulizia del vetro:** per non rovinare il vetro si consiglia di utilizzare i panni in microfibra adatti alla pulizia delle lenti degli occhiali; non usare materiali abrasivi o solventi.

EN **glass cleaning:** not to spoil the glass, it is recommended to use cloths of microfibre suitable for cleaning spectacles; do not use any abrasive or solvent materials.

DE **Reinigung der Glas:** Um die Glas nicht zu beschädigen, ein für Brillen bestimmtes Mikrofasertuch verwenden, keine scheuernden oder Lösungsmittel benutzen.

FR **nettoyage de verre:** pour ne pas abîmer el verre, il est conseillé d'utiliser un chiffon en microfibre adapté au nettoyage des verres de contact; ne pas utiliser de matériaux abrasifs ou de solvants.

ES **limpieza de vidrio:** para no dañar el vidrio, se aconseja utilizar trapos de microfibra adecuados para la limpieza de las lentes de las gafas: no utilice materiales abrasivos o disolvente.

IT **ATTENZIONE:** per il collegamento degli apparecchi utilizzare driver SELV conforme alle normative vigenti

EN **ATTENTION:** when connecting the appliances, please use a SELV driver conforming to the applicable standard.

DE **ACHTUNG:** zur Verbindung der Gerate benutzten Sie die den geltenden Vorschriften entsprechenden Treiber SELV.

FR **ATTENTION:** pour le branchement des appareils utilizer un driver SELV conforme aux normes en vigueur.

ES **ATENCIÓN:** para efectuar la conexiòn de los aparatos utilizar un driver SELV conforme a la normativa vigente.

IT connessione di tipo Y
EN type Y connection
DE Y-Typ Verbindung
FR connexion de type Y
ES conexiòn de tipo Y

IT **ATTENZIONE:** connessione di tipo Y, la sostituzione del cavo di alimentazione danneggiato, può essere effettuata solo dal costruttore, dal suo servizio di assistenza o da personale qualificato. L'apparecchio non deve in alcuna circostanza essere coperto con materiale isolante o similare.

EN **ATTENTION:** type Y attachment, the replacement of the damaged power cable can be carried out only by the manufacturer, by its assistance service or by qualified personnel. the fitting must not, under any circostances, be covered with insulating or similar material.

DE **ACHTUNG:** Y-Typ Verbindung, das ersetzen des beschädigten anspeisungskabels kann nur vom hersteller, von seinem servicedienst oder von ausgebilderter Belegschaft durchgeführt werden. Das Gerat darf keinesfalls mit Isolierstoffen oder ahnlichem Material bedeckt werden.

FR **ATTENTION:** connexion de type Y**,** le remplacement du câble d'alimentation abimé doit être effectué seulement par le constructeur, par son SAV ou par personnel compétent. l'appareil ne doit en aucun cas etre recouvert par un matèriau isolant ou similaire.

ES **ATENCIÓN:** conexìon de tipo Y, la sostitución del cable de alimenatación dañado puede ser efectuada sólo del fabricante, de su servicio de asistencia o de personal cualificado. El aparato no debe estar, bajo ninguna circunstancia, cubierto por material aislante o similar.

IT Eseguire il collegamento elettrico del cavo della lampada al cavo di alimentazione attraverso una giunzione adeguata morsettiera non inclusa. le operazioni d'installazione e collegamento alla rete elettrica devono essere effettuate esclusivamente da personale qualificato. il dispositivo di connessione deve essere omologato in accordo alla IEC/EN 60998-2-1 e IEC/EN 60998-2-2 provvisto di morsetti a vite / senza vite con caratteristiche 2x0,5mm^2 , 250V. grado di protezione minimo IP40 e provvisto di ancoraggio idoneo per cavo in FEP+PVC di diametro 3,9mm.

EN Connect the lamp cable to the power supply cable by means of a suitable connector; terminal block not included. installation and connection to the power grid must be carried out by qualified personnel only. the connecting device must be certified in accordance with IEC/EN 60998-2-1 and IEC/EN 60998-2-2, equipped with 2x0,5mm^2, 250 V, IP40 minimum protection rating screw-type clamping units/ screwless-type clamping units and a suitable fixing element for 3,9 mm-diameter FEP+PVC cable.

DE Den Elektroanschluss des Versorgungskabels an das Netzkabel mit einem passenden Verpackungsstück (Klemmenbrett nicht mitgeliefert) herstellen. Die Installierung und die Verbindung darf nur durch Fachpersonal ausgeführt werden. Das Verbindungsgerät muss nach IEC/EN 60998-2-1 und IEC/EN 60998-2-2 typengeprüft und mit Klemmen mit/ohne Schrauben mit den Eigenschaften 2x0,5mm^2, 250V versehen. Mindestschutzgrad IP40 und mit Verankerung versehen, die für FEP+PVC-Kabel mit Durchmesser von 3,9 mm geeignet ist.

FR Procéder au branchement électrique du câble de la lampe au câble d'alimentation en réalisant une jonction appropriée (bornier non fourni). les opérations d'installation et de branchement au secteur d'alimentation électrique doivent être confiées exclusivement à un personnel qualifié. le dispositif de branchement doit être homologué conformément aux normes IEC/EN 60998-2-1 et IEC/EN 60998-2-2. il doit être pourvu de bornes à vis / bornes sans vis ayant les caractéristiques suivantes : section 2x0,5mm^2, 250 V, degré de protection minimum IP40 et fixation adaptée à un câble en FEP+PVC de 3,9 mm de diamètre.

ES Efectuar la conexión eléctrica del cable de la lámpara al cable de alimentación mediante una junta adecuada; caja de bornes no incluida. la instalación y la conexión a la red eléctrica deben ser realizadas únicamente por personal cualificado. el dispositivo de conexión debe estar homologado según las normas IEC/EN 60998-2-1 y IEC/EN 60998-2-2, tener elementos de apriete con tornillo/ sin tornillo con las siguientes características: 2x0,5mm^2, 250 V, grado de protección mínimo IP40 y anclaje adecuado para cable de FEP+PVC de 3,9 mm de diámetro.

IT **attenzione il led è un delicato componente elettronico** e per assicurargli una vita che rispecchi quella indicata nelle relative schede tecniche, è necessario avere alcune accortezze:
- i corpi illuminanti devono essere installati solo e esclusivamente a cantiere terminato;
- l'installazione non deve avvenire in un ambiente polveroso;
- devono essere connessi alla rete elettrica in assenza di tensione;
- vietato connettere e disconnettere l'alimentazione del led quando l'alimentatore è sotto tensione.

EN **caution the led lamp is a delicate electronic component** and requires the following care to ensure that its life meets technical specifications:
- the light fittings must only be installed when construction yard work has been completed;
- do not install the led in a dusty environment;
- it must be connected to the mains circuit in the absence of voltage;
- it is forbidden to connect and disconnect power supply to the led when the power supply unit is live.

DE **achtung Leds sind empfindliche elektronische Bauteile.** Um die in den jeweiligen Datenblättern angegebene Standzeit zu erreichen, müssen einige Vorkehrungen getroffen werden:
- Die beleuchtungskörper dürfen erst und ausschließlich nach Abschluss der Bauarbeiten installiert werden;
- Die Installation darf nicht in staubiger Umgebung erfolgen;
- Der Anschluss an das Stromnetz muss bei abgeschalteter Spannung erfolgen;
- Die Versorgung der Leds darf nicht ein- und ausgeschaltet werden, wenn das Vorschaltgerät unter Spannung steht.

FR **attention la led est un composant électronique délicat** et pour que sa durée de vie corresponde à celle indiquée dans les fiches techniques correspondantes, il est nécessaire de respecter un certain nombre de recommandations :
- les luminaires doivent être installés uniquement une fois le chantier terminé;
- l'installation ne doit pas s'effectuer dans un environnement poussiéreux;
- les spots doivent être branchés au secteur d'alimentation électrique en l'absence de tension;
- ne jamais brancher et débrancher l'alimentation de la led quand l'alimentateur est sous tension.

ES **atención el led es un componente electrónico delicado**, y para asegurarse de que su vida útil corresponda con la indicada en las fichas técnicas correspondientes, es necesario tener en cuenta que:
- los cuerpos luminosos deben instalarte única y exclusivamente una vez terminada la obra;
- la instalación no se debe efectuar en ambientes cargados de polvo;
- se deben conectar a la red eléctrica con la corriente cortada;
- se prohíbe conectar y desconectar la alimentación del led cuando el alimentador está bajo tensión.

IT **smaltimento dell'apparecchio:** a fine vita l'apparecchio di illuminazione è un rifiuto che rientra nella categoria RAEE (Rifiuto di Apparecchiatura Elettrica ed Elettronica), pertanto non deve essere smaltito come un rifiuto municipale misto ed è responsabilità dell'utente smaltirlo correttamente per evitare danni all'ambiente, alle persone e agli animali, ed evitare lo spreco di materiali riciclabili. è possibile consegnare il vecchio apparecchio al venditore nel momento in cui si acquista un nuovo apparecchio di illuminazione, oppure portare l'apparecchio nelle aree pubbliche di raccolta predisposte dalle amministrazioni comunali, o depositarlo negli appositi contenitori. per lo smaltimento delle batterie, occorre attenersi alle normative vigenti relative alla raccolta differenziata e al riciclaggio.

EN **equipment disposal:** at the end of its life cycle, the light fitting should be considered as a Weee (Waste of electrical and electronic equipment) category waste, therefore it should be disposed of not as mixed municipal waste, but properly in order to avoid damages to the environment, people and animals, and to avoid any waste of recyclable materials. this a responsibility of the user. when ordering a new light fitting, the customer may give back his/her old one to the seller, or bring it to the public collection sites arranged by the municipal authorities, or simply put it in special collection containers. for the battery disposal, the laws concerning the sorted waste collection and recycling have to be followed.

DE **entsorgung des geräts:** Am Ende der Lebensdauer ist das Beleuchtungsgerät als Elektro- und Elektronik-Altgerät (WEEE) zu betrachten und darf daher nicht als Hausmüll entsorgt werden. Die korrekte Entsorgung liegt in der Verantwortung des Benutzers, um Umwelt-, Tier- und Personenschäden sowie die Vergeudung recycelbarer Materialien zu vermeiden. Das ausgediente Gerät kann beim Kauf eines neuen Beleuchtungsgeräts beim Händler abgegeben oder zu einer öffentlichen Sammelstelle der Gemeindeverwaltung gebracht bzw. in den dafür vorgesehenen Behältern deponiert werden. Die Entsorgung von Batterien muss aufgrund der einschlägigen Vorschriften für die getrennte Abfallsammlung und das Recycling erfolgen

FR **elimination de l’appareil:** au terme de sa durée de vie, l’appareil d’éclairage est un déchet qui rentre dans la catégorie DEEE (Déchets d’Équipements Électriques et Électroniques), il ne doit donc pas être éliminé comme un déchet municipal mixte et il incombe à l’utilisateur de l’éliminer correctement pour éviter tout dommage à l’environnement, aux personnes et aux animaux, et éviter le gaspillage de matériaux recyclables. il est possible de remettre le vieil appareil au vendeur lorsque l’on achète un nouvel appareil d’éclairage, ou de porter l’appareil dans les aires publiques de collecte prévues par les administrations communales, ou de le déposer dans les contenants prévus à cet effet. pour l’élimination des piles/batteries, veiller au respect des normes en vigueur relatives à la collecte sélective et au recyclage.

ES **eliminación del aparato:** al final de su vida, el aparato de iluminación es un residuo incluido en la categoría RAEE (Residuo de Aparatos Eléctricos y Electrónicos), por lo tanto no debe eliminarse como residuo urbano mixto y es responsabilidad del usuario su correcta eliminación para evitar daños al medio ambiente, a las personas y a los animales, y para evitar el derroche de materiales reciclables. el aparato usado puede entregarse al vendedor en el momento en que se compre uno nuevo, o bien puede llevarse a una de las zonas públicas de recogida dispuestas por las administraciones municipales, o depositarlo en los contenedores al efecto. para eliminar las pilas, deben respetarse las normativas vigentes en relación con la recogida selectiva de residuos y el reciclado.

IT **indice marcature**
EN **marking index**
DE **Kennzeichnenverzeichniss**
FR **index de marquage**
ES **indice de marcado**

IT classe 3 (alimentazione effettuata con bassissima tensione di sicurezza; sono escluse tensioni superiori a 50 V- 50Hz. messa a terra non prevista.

EN class 3 (very low safety supply tension; not to be used over 50V-50Hz. earthing excluded).

DE Klasse 3 (Versorgung mit Niederspannung. Spannung Höher als 50v-50 Hz.sind völling ausgeschlossen. Schutzerdund nicht vorgeschriben).

FR class 3 (alimentation de sècuritè à basse tension. ne doit en aucun cas êntre utilisèe pour des tensions supèrieures à 50V-50Hz. mise à la terre: excluse).

ES clase 3 (alimentación realizada con voltaje bajísimo de seguridad; voltajes superiores a 50V-50Hz quedan excluidos. puesta a tierra no prevista).

Damp

IT luoghi protetti dagli agenti atmosferici e non soggetti a saturazione con acqua o altri liquidi ma soggetti a moderati gradi di umidità.

EN locations protected from weather and not subject to saturation with water or other liquids but subject to moderate degrees of moisture.

IT alimentatore incluso.
EN control gear included.
DE Vorshaltgerät mitgeliefert.
FR platine d'alimentation incluse.
ES alimentador incluido.

IT alimentatore escluso.
EN control gear not included.
DE Vorshaltgerät nicht mitgeliefert.
FR sans platine d'alimentation.
ES alimentador excluido.

IT prodotto idoneo per essere commercializzato nel mercato cinese

EN product suitable for the china market

DE producto adecuado para ser comercializado en el mercado chino

FR Produkt geeignet für den Vertrieb auf dem chinesischen Markt

ES produit adapté à la commercialisation sur le marché chinois

IT prodotto conforme ai regolamenti del regno unito.

EN produced in compliance with UK directives.

DE Produkt entspricht den britischen Vorschriften.

FR produit conforme à la réglementation britannique.

ES el producto cumple con las regulaciones del Reino Unido.

IT prodotto finito idoneo per essere commercializzato nel mercato nord americano.

EN listed product suitable for the norh american market

FR produit adapté à la commercialisation sur le marché nord-américain

ES produit adapté à la commercialisation sur le marché américa del norte

IT questo prodotto non deve essere smaltito come rifiuto municipale misto, effettuare una raccolta separata

EN this product must not be disposed of as mixed municipal waste but treated as waste to be sorted.

DE Dieses Produkt darf nicht als Hausmüll entsorgt werden, sondern muss der getrennten Abfallsammlung zugeführt werden

FR ce produit ne doit pas être éliminé comme déchet municipal mixte mais à travers la collecte sélective

ES este producto no debe eliminarse como residuo urbano mixto, sino mediante recogida selectiva

IP20

IT apparecchio ordinario

EN ordinary

DE Normales Gerät

FR appareil ordinaire

ES aparato normal

IT prodotto conforme alle direttive europee.

EN produced in compliance with EC directives.

DE Gebaut gemaeß EG-Vorschriften.

FR produit conforme aux directives de la comunautè européenne.

ES producto conforme con las directivas europeas.

Viabizzuno strada principale della frazione di bizzuno in provincia di ravenna dove tra la casa del popolo e la parrocchia, al n°17, sono nato il ventuno luglio millenovecentocinquantacinque. da qui nasce il nome dell'azienda fondata nel millenovecentonovantaquattro rappresentata da uno spazio bianco attraversato da due linee, una verticale, rigorosa, pulita, equilibrata, ed una inclinata, irriverente nello spazio, ironica, fuori dagli schemi. distinte ma complementari proprio come le due anime rappresentate dalle due collezioni Viabizzuno. e nel punto in cui si intersecano le due linee, l'UpO, Ufficio progettazione Ombre. superficie complessiva 19.070 m^2.
volume complessivo 108.000 m^3.

Viabizzuno is the name of the main road of the small village bizzuno located in the province of ravenna, where I was born on the 21 07 1955 at n°17, between the 'casa del popolo' and the local parish church. from here the name of the company founded in nineteen ninety-four represented by a white space intersected by two lines one vertical, well balanced, logical, clean, the other dynamic, irreverent, ironic. separate and yet complementary, just like the two different philosophies behind Viabizzuno two collections. in the intersection between the two lines, UpO, Ufficio progettazione Ombre.
total area 19.070 m^2.
total volume 108.000 m^3
mn

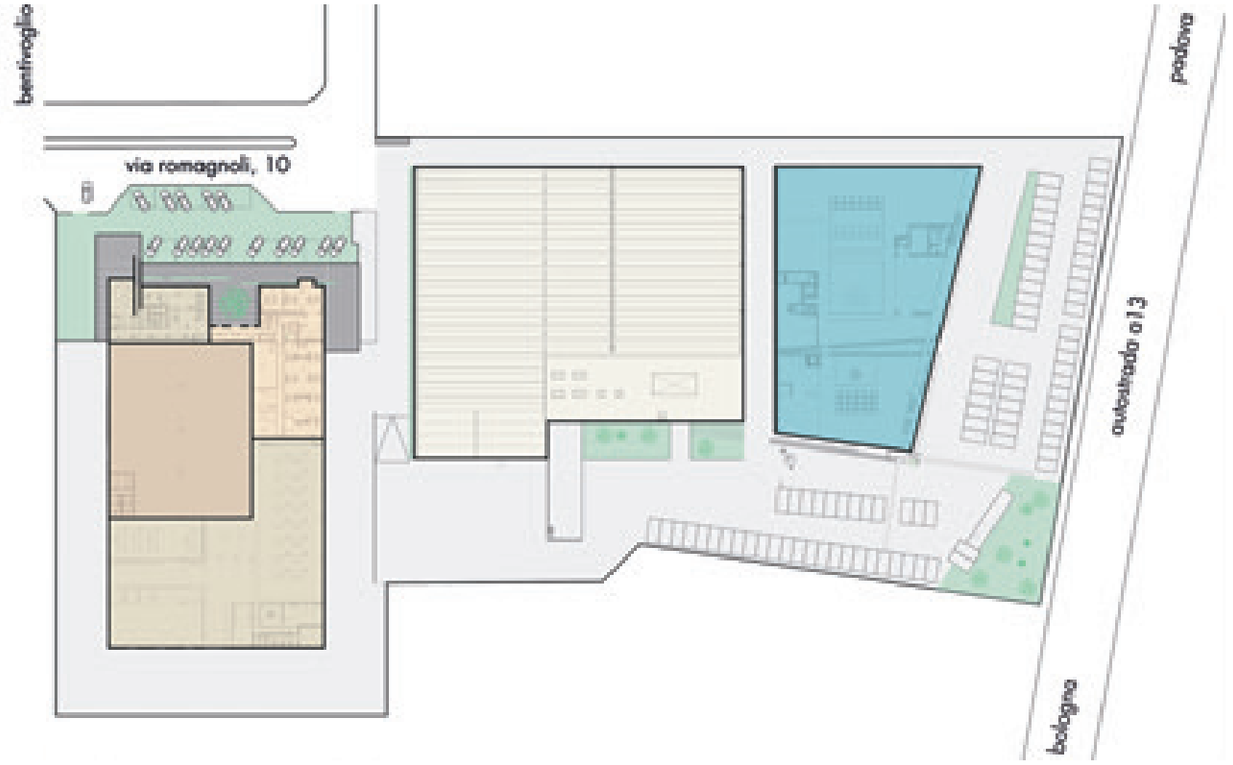
bentivoglio
via romagnoli, 10
padova
autostrada a13
bologna

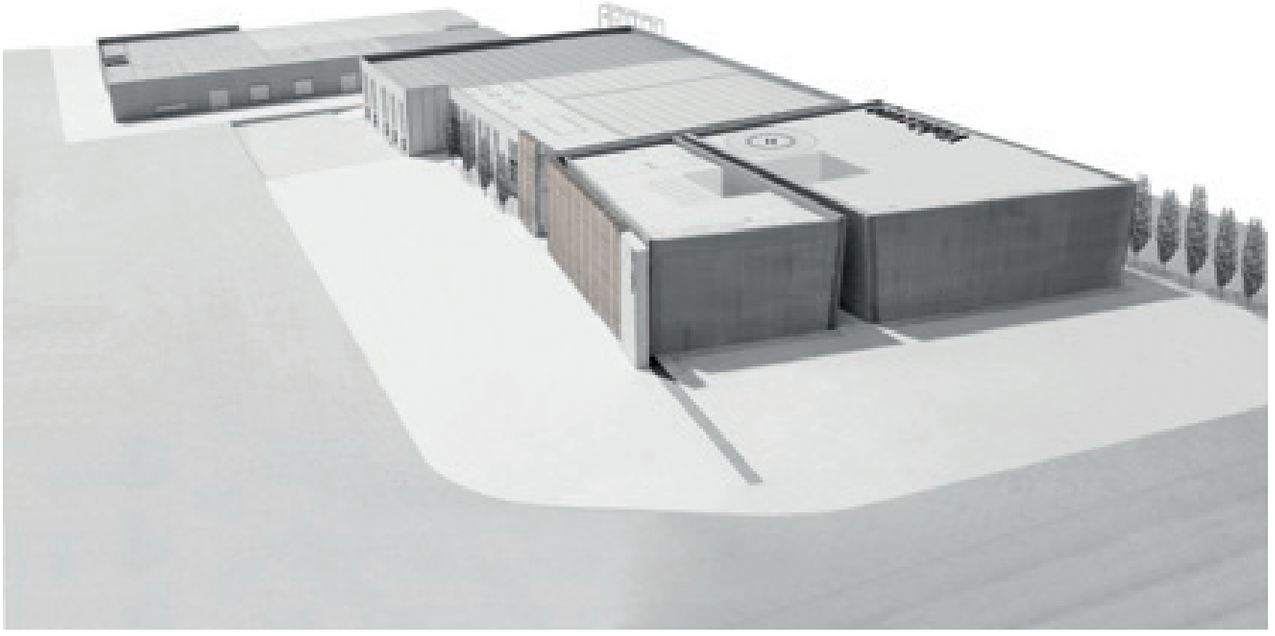

i nostri strumenti di lavoro our work tools

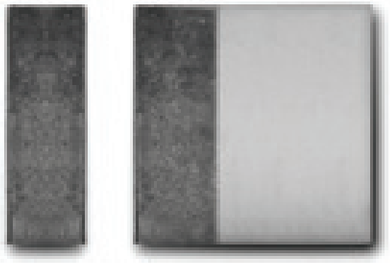

libro For m
libro di riflessioni, studi, sperimentazioni e progettazione attorno alla luce.
tre edizioni stampate e esaurite.
book of thoughts, studies, workshops and designs of light.
three printed editions, sold out.

manuale della luce 03.
il manuale tecnico di milleottocentoquarantotto pagine che contiene il nostro sapere e il nostro fare luce per offrire a tutti i progettisti la luce giusta e unica per tutti i loro progetti.
the onethousandeighthundredfortyeight pages technical manual which contains our experience and our know how about light in order to offer to all the designers the proper and unique light for all their projects.

Viabizzunoreport
il giornale semestrale che racconta il nostro modo di fare luce. per conoscere, studiare ed esplorare progetti e architetture, personaggi ed eventi e lavorare insieme con l'arte della luce.
the half-yearly magazine that describes our way of making light. to appreciate, study and explore project and architectures, people and events and to work together with the art of light.

Viabizzuno unoventicinque
un'opera omnia. la raccolta completa dei nostri giornali che dal millenovecentonovantacinque racconta i primi ventun anni del nostro modo di fare luce, i nostri sogni e i nostri progetti. la nostra storia.
opera omnia. the complete collection of our magazines that from ninteenninetyfive tells the first twenty-one years of our way of making light, our dreams and our projects. our history.

Viabizzuno perte
la carta dei progettisti che dà l'opportunità a tutti i possessori di partecipare al nostro percorso progettuale, di seguirci da vicino e far parte della nostra cerchia di amici che noi riusciamo a riconoscere in tutto il mondo.
the designers card that enables all its possessors to partecipate to our design path, to follow us closely and be part of our circle of friends that we are able to recognise worldwide.

biblioteca della luce
il nostro modo di esporre la luce, di raccontarla e di farla scoprire. perché la luce va letta, interpretata, ascoltata e assaporata come un buon libro.
it is our way to display light, to tell and unveil it. because light must be red, interpreted, heard and tasted like a good book.

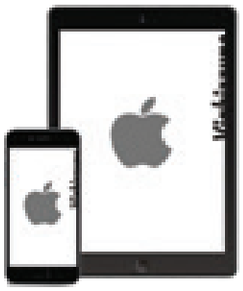

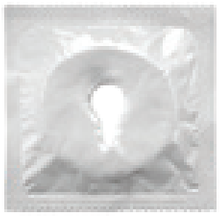

Viabizzuno applight
l'applicazione pratica e veloce per concepire la tua luce. una carrellata completa sui corpi illuminanti Viabizzuno da poter sfogliare agevolmente on line anche dal telefono. scaricala subito da app store e play store.
a handy and quick application to conceive your light. a complete overview of Viabizzuno light fixtures easy to browse online also from mobiles. you can download it now from app store or play store.

il fecondatore®
per fecondare il mondo digrandebellezza® e concepire la tua luce.
to fertilize the world digrandebellezza® and conceive your light.

la giacca del lampadimario
blu come il cielo di notte dei nostri sogni,
blu metalmeccanico del nostro fare,
con i bottoni nascosti per non graffiare nulla
su cui ci appoggiamo,
fatta per vivere addosso a voi.
blue like the night sky in our dreams
our own metalwork blue
with hidden buttons to not scratch anything
on which we lie made to live on top of you.

Viabizzunomaglia
progetto ag fronzoni 1999, la scritta si divide
tra la manica sinistra e il fianco.
realizzata in cotone 100% nel colore blu mn.
designed by ag fronzoni 1999, the text is
divided between the left sleeve and the side.
made from 100% blue mn cotton.

la sacca del progettista
in tessuto gabardine cotone 100% blu mn,
dotata di tasca laterale per le matite.
made of 100% blue mn cotton gabardine
features a lateral pencil pocket.

unmetro
un decimetro in legno di carpino, che il progettista tiene sempre in tasca per dare la giusta misura al suo progetto.
a ten centimetres hornbeam wooden rule,
the designer always keeps in his pocket to make sure his project measures up.

Viachiave
lo strumento digitale da portare con sé per condividere i propri progetti nello stileViabizzuno.
a digital tool to carry with you so you can share your designs in the stileViabizzuno.

fabbrica di produzione
production factory

Viabizzuno®
via romagnoli 10
40010 bentivoglio
bologna italia
t +39 0518908011
Viabizzuno.com
Viacommerce®
Viabizzuno®applight
@viabizzunoprogettiamolaluce

Viabizzuno *inamsterdam*
herengracht 141
1015 bh amsterdam netherlands
t +31 202200803
inamsterdam@viabizzuno.com

Viabizzuno *inbarcellona*
c/diputació 227
08007 barcelona spain
t +34 932 720948
inbarcellona@viabizzuno.com

Viabizzuno *inlondra*
122 great titchfield street
w1w 6st london united kingdom
t +44 2076369065
inlondra@viabizzuno.com

Viabizzuno *inmilano*
via solferino 18
20121 milano italia
t +39 0229002382
inmilano@viabizzuno.com

Viabizzuno *inmonaco*
tattenbachstrasse 18
80538 monaco germany
t +43 69910289185
inmonaco@viabizzuno.com

Viabizzuno *innewyork*
245W 29th street
10001 chelsea new york usa
t +1 (917) 675 6830
innewyork@viabizzuno.com

Viabizzuno *inparigi*
26 rue de l'université
75007 paris france
t +33 1 42608062
m +33 626194384
inparigi@viabizzuno.com

Viabizzuno *inpechino*
temple dong jingyuan
shatan beijie, #23 zhizhusi
dongcheng district,
beijing 100009 , china
+86 15221424479
inpechino@viabizzuno.com

Viabizzuno *inshanghai*
zone a, no.101 gao an road
xuhui district shanghai china
t +86 2160296358
inshanghai@viabizzuno.com

Viabizzuno *invienna*
franz-josef-kai 43 int. 1-2
1010 vienna austria
t +43 69910289185
invienna@viabizzuno.com